+48 697 530 240
+48 61 876 89 46
info@rexelpoland.com

QR-код

УПАКОВОЧНЫЙ СТОЛ С НАКЛОНЯЕМОЙ ПЛАТФОРМОЙ SOP-1 MINI

Основные характеристики:

- Этот специальный стол, благодаря небольшим габаритам и колесам, легко перемещается в то место, где он необходим.
- Колеса с тормозом для фиксации стола в рабочем положении.
- Стол можно использовать для упаковки элементов, или сборки крупных деталей. Наклонная верхняя часть позволяет легко снимать или размещать элемент из почти вертикального положения.
- Передние кронштейны столешницы можно поворачивать, что позволяет легко перемещать элемент по столу. Например, можно разместить элемент больше чем столешница, чтобы обернуть его снизу плёнкой.
- Стол изготовлен из стальных профилей с порошковым покрытием.
- Столешница на выбор: столешница с ковровым покрытием со стальными направляющими / столешница с покрытием из нержавеющей стали / столешница из высококачественной водостойкой фанеры или МДФ с окантовкой ПВХ.
- Столешница наклоняется до 80 градусов.
- Расстояние от пола до края столешницы - 120 мм.
- Электромотор обеспечивает высокую устойчивость стола в любом положении столешницы.
- Используемые решения исключают возможность автоматического падения столешницы после отключения питания.
- Удобное управление с помощью педалей.

Технические характеристики:
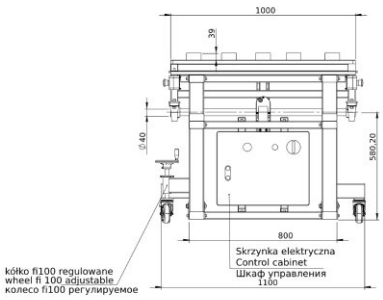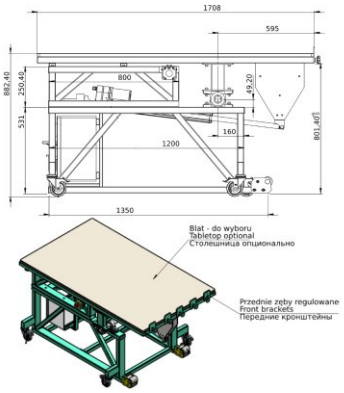
Размер столешницы: 1700x1000 мм
Вес: 250 кг
Напряжение: 230 В
Мощность: 1,5 кВт
Максимальная несущая способность: 100 кг