+48 697 530 240
+48 61 876 89 46
info@rexelpoland.com

QR-код

СТОЛ ДЛЯ РЕЗКИ ВЕРТИКАЛЬНЫХ ТЮЛЕВЫХ ЖАЛЮЗИ TL-1M

Ключевые характеристики:

- Стол оснащен ручным ультразвуковым ножом TTS-400, который обеспечивает точную резку материалов для защиты от солнца, мягких термопластичных материалов или синтетических тканей. Ультразвуковая резка обеспечивает чистые, точные края, предотвращая распускание синтетических материалов.
- Двусторонняя прижимная планка стабилизирует материал во время резки, обеспечивая точное, ровное и безопасное разрезание. Планку можно зафиксировать в верхнем положении для удобной подачи материала.
- Рама стола изготовлена из закрытых стальных профилей с порошковым покрытием, что обеспечивает долгосрочную защиту от коррозии.
- Столешница выполнена из ламинированной гладкой белой МДФ-плиты толщиной 25 мм, все кромки покрыты ПВХ.
- Встроенный размотчик рулонов ткани облегчает подачу материала.
- Стол оснащён прижимным валиком для ткани, который предотвращает её соскальзывание после резки и обеспечивает стабильность.
- После сборки стола необходимо приклеить прилагаемую измерительную ленту к столешнице.

Технические характеристики:

- Общая длина стола: 4990 мм
- Длина стола за линией реза: 4118 мм
- Ширина столешницы: 800 мм
- Ширина резки: 600 мм
- Максимальный диаметр рулона ткани: 1420 мм
- Максимальный вес рулона: 40 кг
- Ультразвуковой нож: TTS-400

Производитель: REXEL
Модель: TL-1M.800x5000

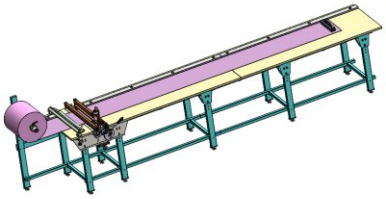

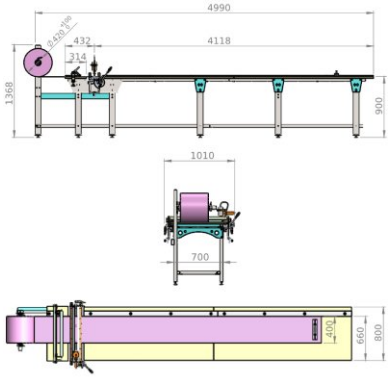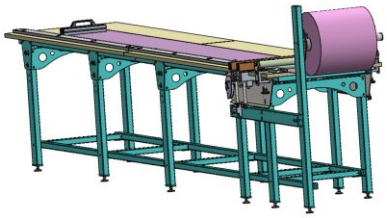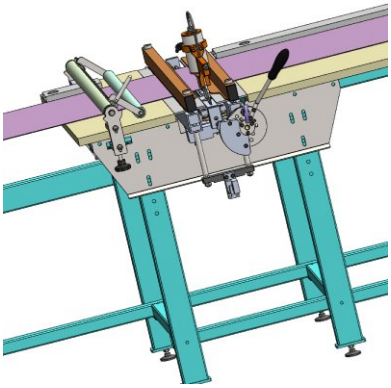
4990
4118
432
314
1368
900
1010
700
400
660
800