+48 697 530 240
+48 61 876 89 46
info@rexelpoland.com

QR-код

СТОЛ ДЛЯ РАЗМАТЫВАНИЯ И РЕЗКИ ПЛЕНКИ K2-0597

Основные характеристики:

- Стол изготовлен из анодированного алюминия.
- Стол используется для разматывания пленки в процессе упаковки элементов мебели на столе ST-3/O/C.
- Стол оснащен зажимом с роликами для удержания пленки во время разматывания.
- Стол оснащен круглым электрическим ножом Great Ocean RSD-65 для резки пленки.
- Нож управляется вручную.

Спецификации:
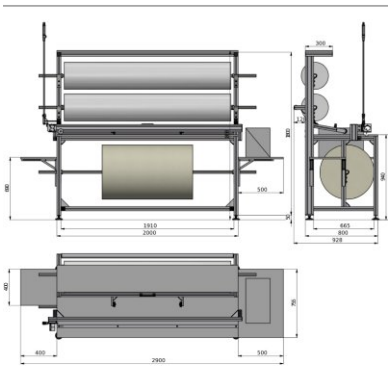
Модель: K2-0597
Питание: 1 ~ 230 В
Размеры (ДхШхВ): 2900x928x1868 мм
Макс. диаметр верхнего рулона: 300 мм
Макс. диаметр нижнего рулона: 600 мм
Макс. вес рулона: 30 кг
Вес: 120 кг