+48 697 530 240
+48 61 876 89 46
info@rexelpoland.com

QR-код

СТОЙКА ДЛЯ РУЛОНОВ LS-8

Устройство для размотки ткани LS-8 было разработано для хранения до восьми рулонов ткани. Размотчик позволяет удобно разматывать ткань, намотанную на картонную гильзу. Размоточный механизм может быть дополнительно оборудован тормозом. Стандартная ширина конструкции позволяет поместить ткань шириной до 1800 мм (другие размеры под заказ). Конструкция изготовлена из стальных профилей с порошковым покрытием.

Технические характеристики:
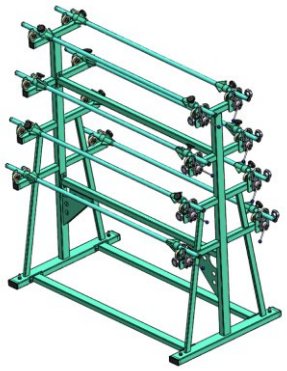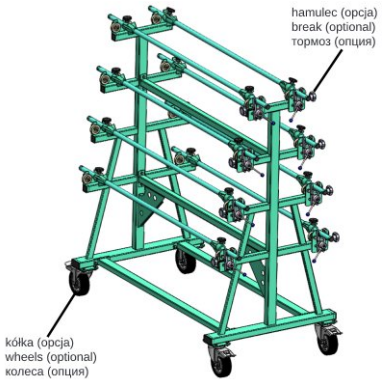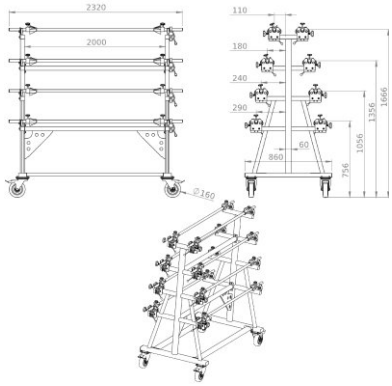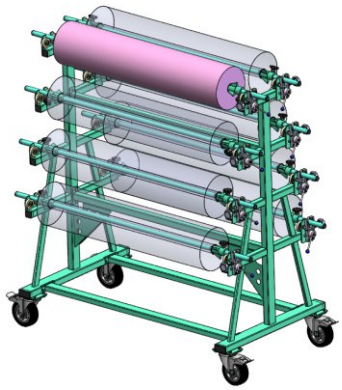
Стандартная полезная ширина ткани: 1800 мм
Стандартная общая ширина конструкции: 2000 мм
Дополнительный диапазон ширины ткани: 1000 - 2300 мм
Дополнительный диапазон ширины конструкции: 1200 - 2500 мм
Максимальный диаметр рулона: 250 мм (другие диаметры по запросу)
Максимум. вес одного рулона ткани: 40 кг
Колеса: опция
Система блокировки рулона: (опция)