+48 697 530 240
+48 61 876 89 46
info@rexelpoland.com

QR-код

СТОЙКА ДЛЯ РУЛОНОВ LS-1/K

Стойка для рулонов LS-1/K с корзиной рассчитана на один рулон.

Основные характеристики:

- Универсальные стойки для рулонов предназначены для хранения и размотки материала из рулона.
- Конструкция изготовлена из закрытых стальных профилей и труб, окрашенных порошковым методом.
- На трубах помещены специальные ограничители для рулона, которые можно заблокировать.
- Трубы помещены в специальных держателях с колесами на шарикоподшипниках.
- Опционально трубы могут быть оснащены специальной тормозной системой для предотвращения произвольного разматывания ткани.
- Под заказ доступны стойки для нестандартных рулонов.

Спецификации:

Модель: LS-1/K
Максимальная ширина рулона: 1800 mm (70.86")
Максимальный диаметр рулона: 800 mm (31.49")
Максимальный вес рулона: 120 kg (264.5 lbs)
Максимальное количество рулонов: 1
Система блокировки рулона: Да

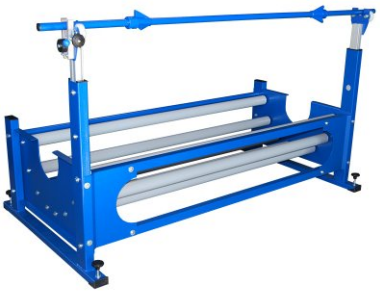

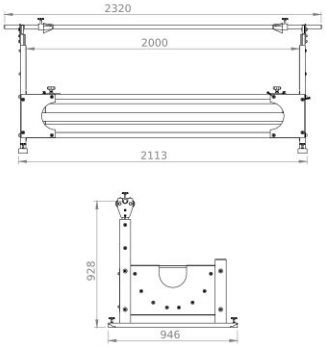

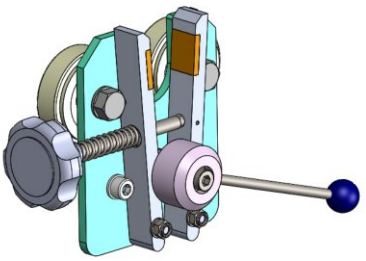

hamulec (opcja)
break (optional)
тормоз (опция)