+48 697 530 240
+48 61 876 89 46
info@rexelpoland.com

QR-код

СТОЙКА ДЛЯ РУЛОНОВ LS-1/B

Стойка для рулонов LS-1/B прикрепляемая к столешнице рассчитана на один рулон.

Основные характеристики:

- Универсальные стойки для рулонов предназначены для хранения и размотки материала из рулона.
- Это дополнительное оборудование раскройного стола, прикрепляемое к столешнице (стойка не является самостоятельным устройством).
- Конструкция изготовлена из закрытых стальных профилей и труб, окрашенных порошковым методом.
- На трубах помещены специальные ограничители для рулона, которые можно заблокировать.
- Трубы помещены в специальных держателях с колесами на шарикоподшипниках.
- Под заказ доступны стойки для нестандартных рулонов.

Спецификации:
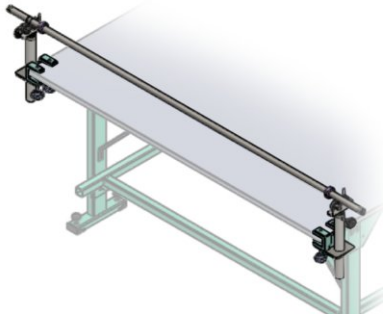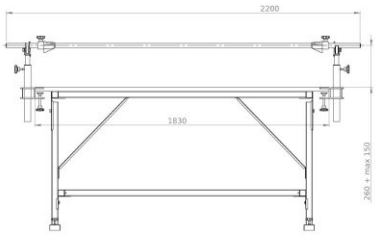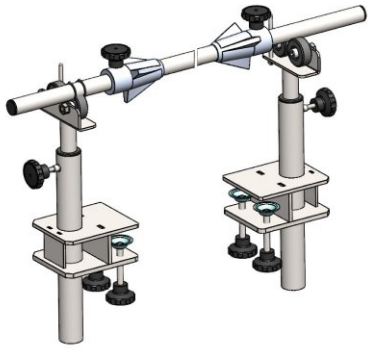
Модель: LS-1/B
Максимальная ширина рулона: 1750 мм (68.89”) (другие размеры под заказ)
Максимальный диаметр рулона: 400 мм (15.74")
Максимальный вес рулона: 40 кг (88.18 lbs)
Максимальное количество рулонов: 1
Система блокировки рулона (опция): Нет