+48 697 530 240
+48 61 876 89 46
info@rexelpoland.com

QR-код

# СТОЙКА ДЛЯ РУЛОНОВ LS-1

**Стойка для рулонов LS-1 рассчитана на один рулон.**

Основные характеристики:

- Универсальные стойки для рулонов предназначены для хранения и размотки материала из рулона.
- Конструкция изготовлена из закрытых стальных профилей и труб, окрашенных порошковым методом.
- На трубах помещены специальные ограничители для рулона, которые можно заблокировать.
- Трубы помещены в специальных держателях с колесами на шарикоподшипниках.
- Опционально трубы могут быть оснащены специальной тормозной системой для предотвращения произвольного разматывания ткани.
- Под заказ доступны стойки для нестандартных рулонов.

Спецификации:
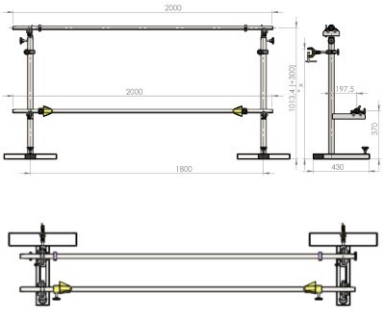
Модель: LS-1
Максимальная ширина рулона: 1800 mm (70.86")
Максимальный диаметр рулона: 600 mm (23.62")
Максимальный вес рулона: 40 kg (88.18 lbs)
Максимальное количество рулонов: 1
Система блокировки рулона (опция): Нет