+48 697 530 240
+48 61 876 89 46
info@rexelpoland.com

QR-код

СТАНИНА СТОЛА ДЛЯ ШВЕЙНЫХ МАШИН ЦЕПНОГО СТЕЖКА REX-8

Технические характеристики:

- Усиленная станина колонного типа для промышленных швейных машин цепного стежка, окрашен порошковым покрытием (RAL 7035).
- Нижняя и боковые стороны выполнены из гнутого стального листа толщиной 2,5 мм.
- Высоту станины можно регулировать (734 мм – 814 мм).
- Стационарный дизайн рамы на ножках.
- Станина оснащена 2мя педалями (большой и малой).
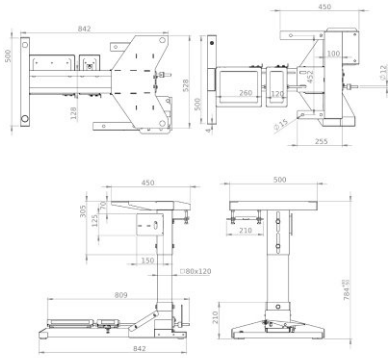
Производитель: Rexel
Модель: REX-8