+48 697 530 240
+48 61 876 89 46
info@rexelpoland.com

QR-код

СТАНИНА СТОЛА ДЛЯ ШВЕЙНЫХ МАШИН ЦЕПНОГО СТЕЖКА REX-11

Технические характеристики:

- Усиленная станина для промышленных швейных машин цепного стежка, окрашен порошковым покрытием (RAL 7035).
- Высоту станины можно регулировать (735 мм - 825 мм).
- Резиновые ножки станины для поглощения вибраций.
- Станина поставляется в разобранном виде, упакованная в картонной коробке.
- В комплекте большая педаль (в комплект не входят: ящик, направляющие, тяга мотора и маленькая педаль).

Стандартная ширина: 635 мм
Опциональная ширина: -
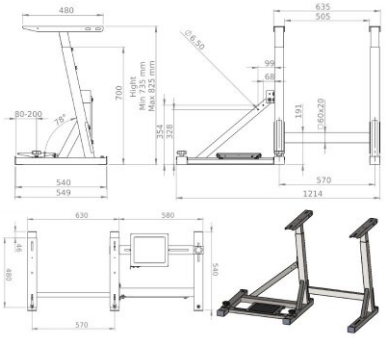
Производитель: Rexel
Модель: REX-11