+48 697 530 240
+48 61 876 89 46
info@rexelpoland.com

QR-код

СТАНИНА СТОЛА ДЛЯ ШВЕЙНОЙ МАШИНЫ REX-2

Превосходная, прочная и универсальная металлокаркасная рама для столов промышленных швейных машин.

Технические характеристики:

- Стабильная конструкция.
- Педали с возможностью регулировки по ширине.
- Станины изготовлены из стали толщиной 2 мм и окрашены порошковым методом.
- Поставляются на стандартных паллетах по 35 шт, 120x80x180 см, вес брутто одной паллеты: 500 кг.

Стандартная ширина: 796 mm

Опциональная ширина: 500 мм / 600 мм / 960 мм / 1040 мм / 1110 мм
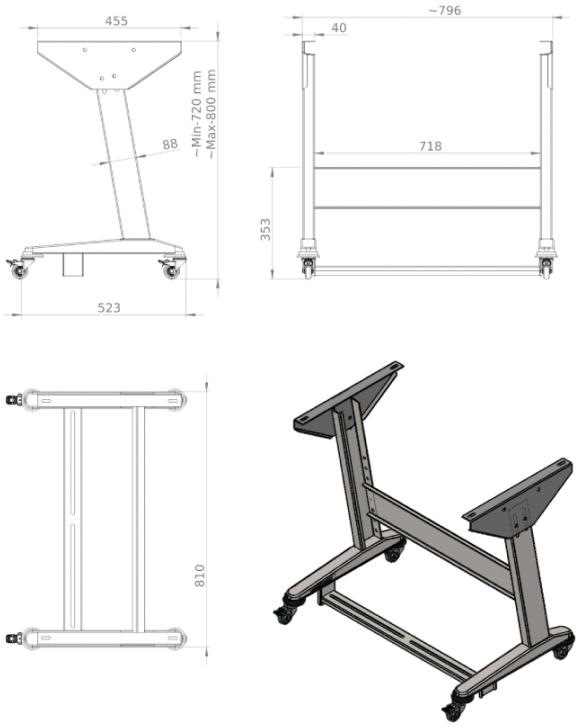
Производитель: Rexel
Модель: REX-2