+48 697 530 240
+48 61 876 89 46
info@rexelpoland.com

QR-код

СТАНИНА СТОЛА ДЛЯ ШВЕЙНОЙ МАШИНЫ REX-1HD

Технические характеристики:

- Станина для швейной машины изготовлена из стали, окрашена порошковым методом, цвет RAL 7035.
- Поперечная балка с педалью с возможностью регулировки на болтах-барашках.
- Высоту станины можно регулировать (715 мм – 855 мм).
- Шкала напечатана на двух сторонах станины для удобства настройки высоты.
- Станина идеально подходит для высокопроизводительных тяжелых промышленных швейных машин (напр. Dürkopp Adler 867/868, JUKI LU-2810 итд).
- Резиновые ножки станины для поглощения вибраций.
- Станина поставляется в разобранном виде, упакованная в картонной коробке.
- В комплекте большая педаль (в комплект не входят: ящик, направляющие, тяга мотора и маленькая педаль).

Стандартная ширина: 805 мм

Опциональная ширина: 503 мм / 960 мм / 1008 мм / 1275 мм / 1575 мм
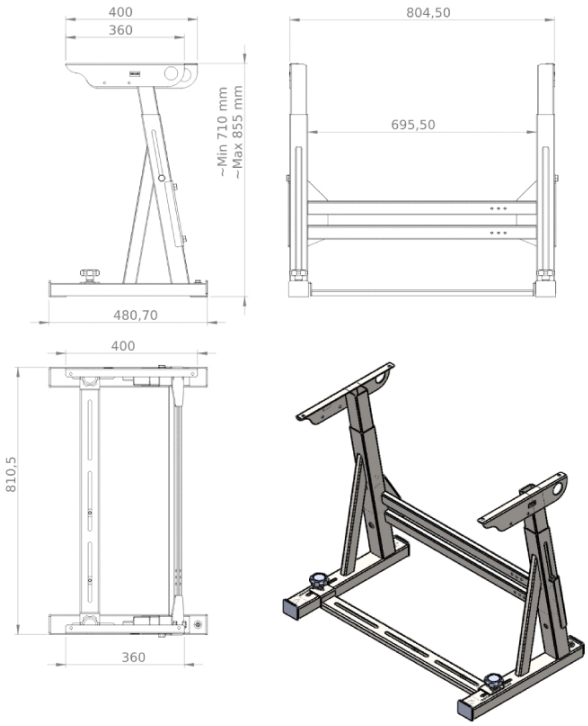
Производитель: Rexel
Модель: REX-1HD