+48 697 530 240
+48 61 876 89 46
info@rexelpoland.com

QR-код

СТАНИНА СТОЛА ДЛЯ ШВЕЙНОЙ МАШИНЫ REX-10

Технические характеристики:

- Дополнительно усиленная станина для супер тяжелых промышленных швейных машин (н.п. Brother NEXIO BAS или RH, JUKI AMS или MEB), который позволяет работать в положении стоя, окрашен порошковым покрытием (RAL 7035).
- Нижняя и боковые стороны выполнены из гнутого стального листа толщиной 2,5 мм.
- Станину можно регулировать высоту основания (693 мм - 893 мм).
- Станину можно перемещать с помощью двойных колес диаметром 50 мм.
- Станину можно зафиксировать выдвижными ножками.
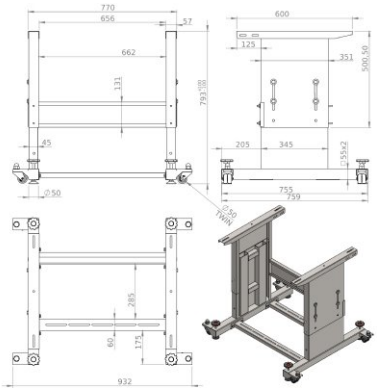
Стандартная ширина: 770 мм
Опциональная ширина: -
Производитель: Rexel
Модель: REX-10