+48 697 530 240
+48 61 876 89 46
info@rexelpoland.com

QR-код

СТАНИНА СТОЛА ДЛЯ ШВЕЙНОЙ МАШИНЫ HDP-1EK-R

Станина стола для тяжелых рукавных швейных машин в швейной и мебельной промышленности. Особенно полезна на фабриках, где швейные машины поставлены в производственную линию и требуется частая регулировка высоты швейной машины до уровня других устройств.

Версии в зависимости от типа привода:

M – регулировка высоты осуществляется вручную при помощи ручки
E – регулировка высоты осуществляется при помощи электродвигателя

ВНИМАНИЕ: конструкция станины позволяет модифицировать версию посредством замены частей (можно изменить ручную версию в электрическую, версию с ножками на версию с колесами и наоборот).

Технические характеристики:

- Усиленная устойчивая стальная станина для промышленных швейных машин с порошковым покрытием (RAL 7035).
- Оснащена регулируемыми ножками для выравнивания или колесами с тормозами
- Базовый диапазон регулировки: 646 мм - 861 мм.
- Станина на колесах Ø80.
- Станина предназначена для тяжелых промышленных швейных машин рукавного типа (таких как Dürkopp Adler 867/868, JUKI LU-2810 и т. д.).
- Поставляется в разобранном виде в одной коробке.
- Опционально можно установить комплект педали для работы стоя.
- Базовый вес 35 кг.
- Электродвигатель 210 Вт
- Питание 230 В
- Максимальная грузоподъемность: 110 кг

Производитель: Rexel
Модель: HDP-1EK-R

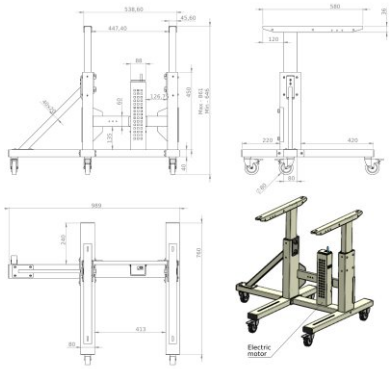
538,60
45,60
447,40
86
459
Max: 844
Min: 626
170,2
60
135
30
580
20
120
220
420
80
989
240
1161
433
80
Electric motor