+48 697 530 240
+48 61 876 89 46
info@rexelpoland.com

QR-код

РУЧНОЙ СТОЛ ДЛЯ ПЕРЕМОТКИ ТКАНИ PMR-1

Основные характеристики:

- Стол предназначен для ручной перемотки ткани для рулонных штор на картонную втулку. Стол идеально подходит для перемотки небольших отрезков ткани.
- Процесс перемотки происходит вручную, скручивая картонную втулку с тканью на опорных роликах с подшипниками.
- Стол состоит из прочной конструкции на болтах из стальных закрытых профилей и столешницы из ламинированного МДФ толщиной 25 мм.
- Встроенный механический счетчик ткани.
- Встроенная ручная отрезная линейка OT-1/R или опционально полуавтоматическая отрезная линейка OT-1/A.

Технические характеристики:
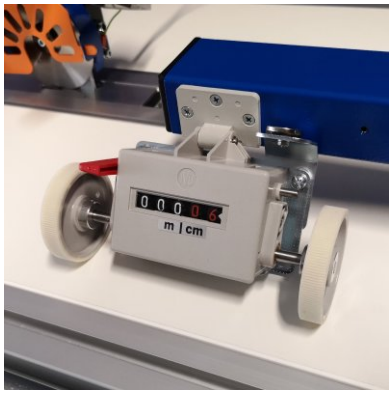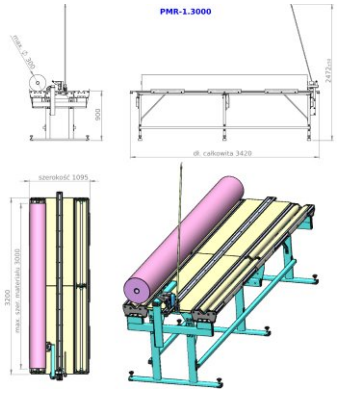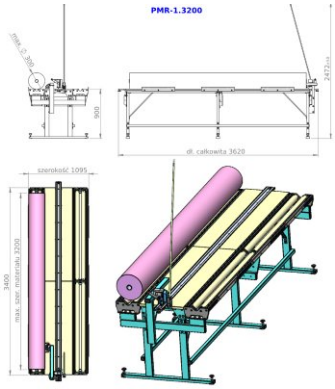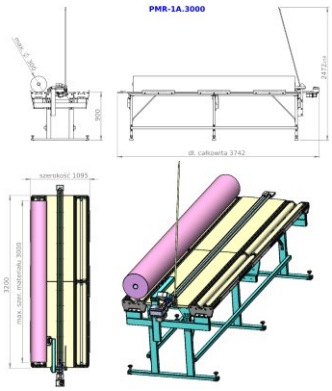
- Максимальная ширина рулона ткани: 2800 мм / 3200 мм (другие размеры под заказ)
- Максимальный вес рулона ткани: до 30
- Максимальный диаметр рулона ткани: до 300 мм
- Питание: 230 В AC