+48 697 530 240
+48 61 876 89 46
info@rexelpoland.com

QR-код

ПНЕВМАТИЧЕСКИЙ ПРЕСС ДЛЯ ОБИВКИ СТУЛЬЕВ PDK-1

PDK-1 свободностоящая версия подходит как для небольших так и среднего размера элементов.

Основные характеристики:

- Пресс является идеальным станком для обивки сидений и спинок офисных кресел.
- Устройство управления двуручным регулятором делает станок безопасным во всех отношениях. Регулировка силы сжатия при помощи регулятора давления сжатого воздуха.
- Пресс для кресел обеспечивает контролируемый и равномерный прижим компонентов сидений и спинок кресел (материал, поролон, фанера), благодаря чему уже не нужно сильно натягивать материал и следить за равномерным натяжением ткани. Поворотная подушка ускоряет, облегчает процесс обивки.
- Обивщик, стоя в одном месте, легко поворачивая подушку, обивает изделие по контуру. Регулировка глубины сжатия при помощи специального винта (в модели PDP-1/PDM-1).

Спецификации:

Модель: PDK-1
Размер подушки: 750 mm (29.52")
Рабочее давление: 3-6 bar (43.5-87 PSI)
Пневматический цилиндр: D63x500
Двухкнопочная безопасная система старта: Да
Регулятор давления: Да
Колесо для регулировки высоты цилиндра: Нет

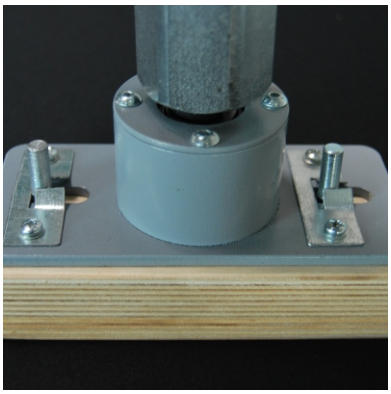

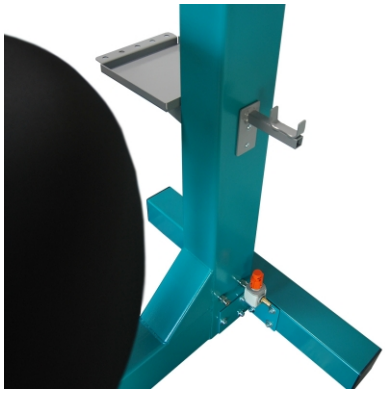

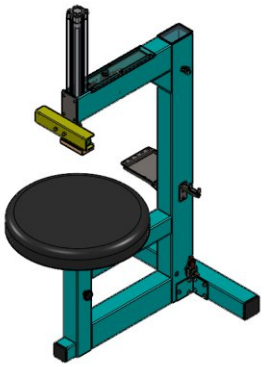

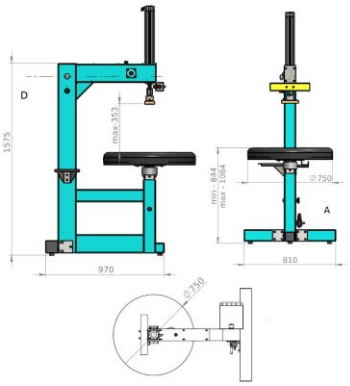
D
1575
max.353
970
min.- 844
max.- 1084
Ø 750
A
810
Ø 750