ПНЕВМАТИЧЕСКИЙ ПРЕСС ДЛЯ ОБИВКИ СИСТЕМОЙ НАТЯГИВАНИЯ ШНУРА PDK-2/PDS

+48 697 530 240
+48 61 876 89 46
info@rexelpoland.com

QR-код

Основные характеристики:
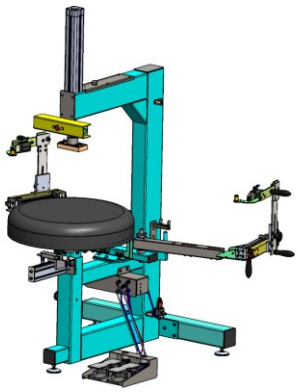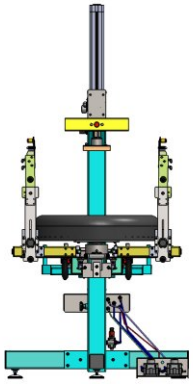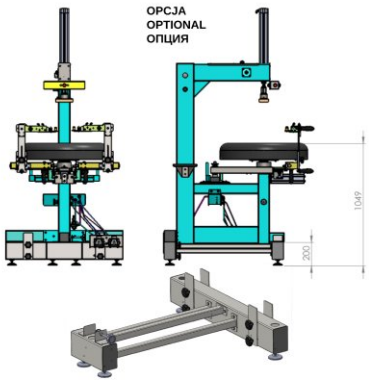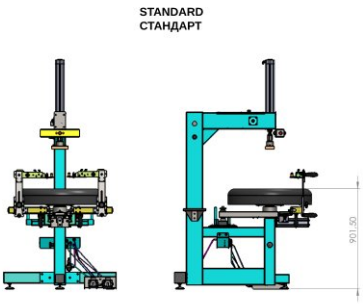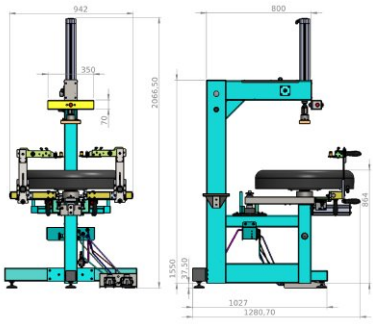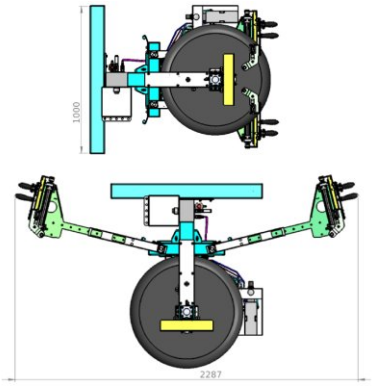
- Пневматический пресс с системой натягивания шнура позволяет быстро обить сиденья и спинки стульев в обивку которых вшит шнур;
- Система натягивания с педальным управлением.
- Подвижные рукава позволяют использовать пресс для обивки стандартных сидений и спинок обычными скобами;
- Пресс является идеальным станком для обивки сидений и спинок офисных кресел.
- Устройство управления двуручным регулятором делает станок безопасным во всех отношениях.
-Регулировка силы сжатия при помощи регулятора давления сжатого воздуха.