+48 697 530 240
+48 61 876 89 46
info@rexelpoland.com

QR-код

ПНЕВМАТИЧЕСКИЙ ПРЕСС ДЛЯ ОБИВКИ PDM-1

PDM-1 можно применять на производствах где изготавливаются габаритные предметы мягкой мебели, в которых используются пружинные матрасы или мебельный поролон.

Основные характеристики:

- Пневматический пресс для обивки предназначен для мебельной промышленности.
- Пресс для обивки значительно облегчает производство такой мебели, поскольку он обеспечивает равномерное сжатие пружин матраса или мебельного поролона до требуемой толщины по всей поверхности.
- Также происходит значительная экономия времени, потому что вся операция может быть сделана одним человеком, пресс продолжает сжимать элемент мебели в той же позиции, в которой он был помещен на столешницу в течение всего времени обивки и обеспечивает легкий доступ ко всей тыльной стороне элемента.
- Использование контролируемого положения пневматического привода с трапециевидным винтом и маховиком позволяет точно установить силу необходимого сжатия.
- Сила прижимания на раму отражается на регуляторе рабочего давления, установленного на корпусе пресса.

Спецификации:

Модель: PDM-1
Размер столешницы: 2350 x 1500 mm (92.51" x 59")
Регулируемая высота столешницы: 550 – 850 mm (21.6" - 33.46")
Размер прижимной рамки: 1720 x 520 mm (67.71" x 20.47")
Рабочее давление: 3-9 bar (43.5 - 130.5 PSI)
Пневматический цилиндр: D100x350
Регулятор давления: Да
Колесо для регулировки высоты цилиндра: Да

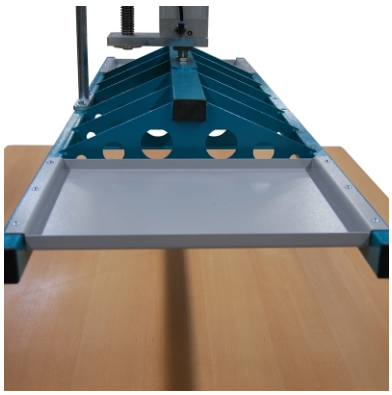

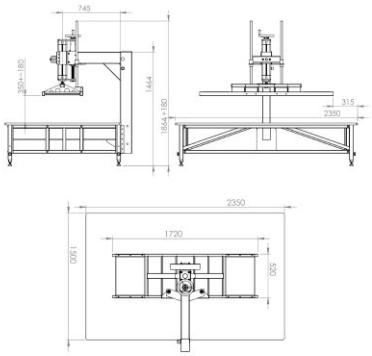
745
350+180
1444
1854+180
315
2350
2350
1720
1060
520