+48 697 530 240
+48 61 876 89 46
info@rexelpoland.com

QR-код

ПЕРЕМОТОЧНАЯ МАШИНА ДЛЯ ТКАНИ P-3S

Перемоточная машина с более мощным мотором (перемотка осуществляется из корзины на гильзу), оснащена счетчиком.

Основные характеристики:

- Машины для перемотки позволяют быстро и легко измерить длину ткани.
- Машины могут быть оборудованы ручной (версия /R) или полуавтоматической (версия /A) отрезной линейкой для удобства.
- Эти машины - идеальный выбор для производителей одежды или оптовых фирм, занимающихся продажей ткани в рулонах.
- Машины перематывают ткань из корзины на картонную гильзу при помощи приводного вала.
- Высокая скорость перемотки (50-60 м/мин).
- Отрезная линейка может быть ручной или полуавтоматической.
- Механический счетчик метров или ярдов.
- Простая установка рулона.
- Конструкция изготовлена из стали покрытой порошковым методом.

Особенности безопасности:

1) Быстрая остановка в случае чрезвычайной ситуации и когда нажата одна из кнопок E-STOP;
2) По соображениям безопасности запуск машины после аварийных ситуаций невозможен, если оператор не перезагрузит машину при помощи специальной кнопки (защита от случайного запуска);
3) Машина оснащена специальными защитными реле производства Omron.

Доступные модели:

P-3S Стандартная перемоточная машина (перемотка осуществляется из корзины на гильзу), оснащена счетчиком.
P-3S/R Машина дополнительно оснащена ручной отрезной линейкой OT-1/R.
P-3S/A Машина дополнительно оснащена полуавтоматической отрезной линейкой OT-1/A.

Технические характеристики:

Модель: P-3S
Максимальная ширина рулона: 190 cm (74,80")
Максимальный диаметр рулона: 50 cm (19,69")
Максимальный вес рулона: 70[kg]
Питание: 230[V]
Мощность мотора: 0,37[kW]
Максимальная скорость перемотки: 50-60 m/min
Размер экрана: -
Экран: Нет
Счетчик ткани: Да
Корзина для рулона: Да

Внимание:
Эта машина не предназначена для эластичных материалов, счетчик может показывать неправильную длину из-за растяжения материала при перемотке.

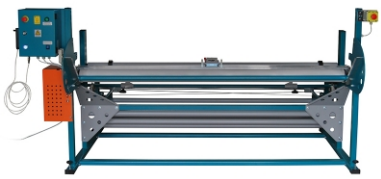

CAUTION
MACHINE READINESS
WARNING
BREAKDOWN

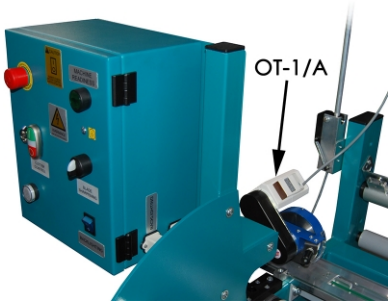
OT-1/A

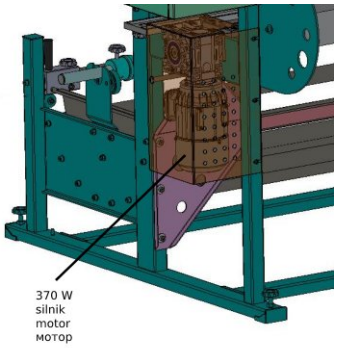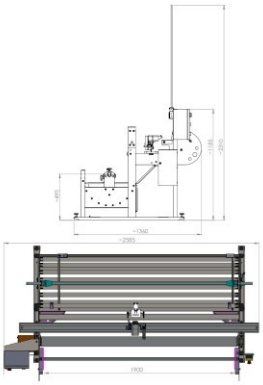
370 W
silnik
motor
мотор