+48 697 530 240
+48 61 876 89 46
info@rexelpoland.com

QR-код

# ПЕДАЛЬ STP-3

Технические характеристики:

Педаль адаптирована для работы на станинах REXEL HDP-1 для промышленных швейных машин. Она предназначена для машин с электронным управлением. Универсальное расстояние между отверстиями подходит для большинства регуляторов скорости. Тяга педали типа Pitman является опцией для этой педали.
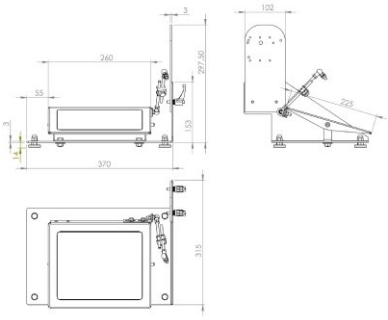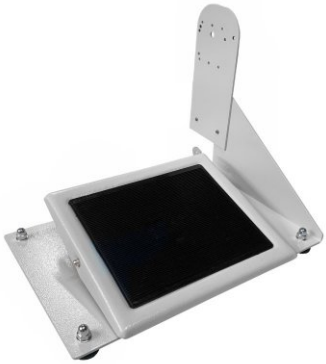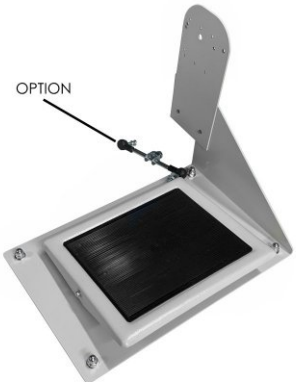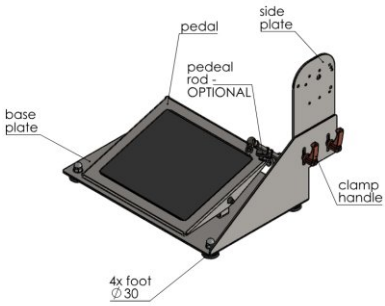
Производитель: REXEL
Модель: STP-3