+48 697 530 240
+48 61 876 89 46
info@rexelpoland.com

QR-код

ПЕДАЛЬ ДЛЯ РАБОТЫ СТОЯ STP-1

Технические характеристики:

Педаль адаптирована для работы стоя на станинах REXEL HDP-1 для промышленных швейных машин. Она предназначена для машин с электронным управлением. Универсальное расстояние между отверстиями подходит для большинства регуляторов скорости.
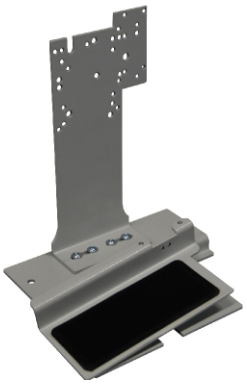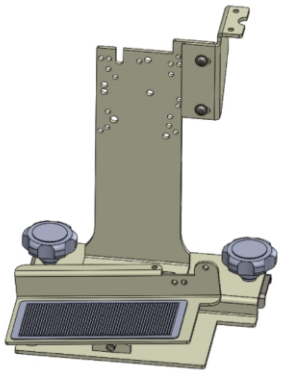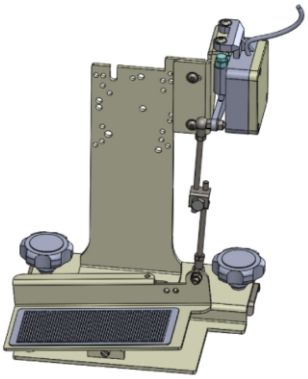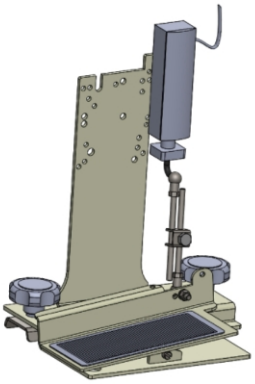
Производитель: REXEL
Модель: STP-1