+48 697 530 240
+48 61 876 89 46
info@rexelpoland.com

QR-код

МЕРИЛЬНО-БРАКОВОЧНАЯ МАШИНА CTLR-2000-K3-0028

Основные характеристики:

- Машина предназначена для автоматической промерки и отрезания произвольных отрезков ткани и намотки их на картонную гильзу.
- Сенсор края ткани для ровной намотки.
- Экран подсветки для проверки качества ткани.
- Лучше всего подходит для неэластичных тканией.
- Когда нужная длина отмерена валы подачи и намотки останавливаются и нож отрезает ткань нужной длины.
- Машина может быть модифицирована под заказ.
- Панель оператора оснащена высококачественной сенсорным экраном.
- Удобный интерфейс доступен на Польском, Английском или Русском (другие языки под заказ).

Технические характеристики:
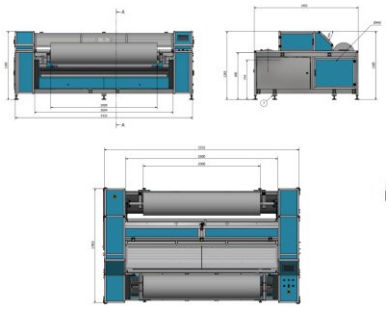
Максимальная ширина рулона: 2000 мм
Максимальный диаметр рулона: 400 мм
Максимальный вес рулона: 40 кг
Габаритные размеры (ДхШхВ): 1953x3332x1285 мм
Максимальная скорость перемотки: ок. 24 м/мин.
Питание: 230 В
Мощность: 0,9 кВ