+48 697 530 240
+48 61 876 89 46
info@rexelpoland.com

QR-код

КОЛОДКА РУКАВНАЯ MP/A

Рукавная гладильная насадка длиной 583,5 мм с чехлом.

Технические характеристики:

- Используется для глажки одежды с длинными рукавами или брюк.
- Электрический подогрев.
- Сварная конструкция из стали с порошковым покрытием.
- Кронштейн крепления рукава: 433 мм
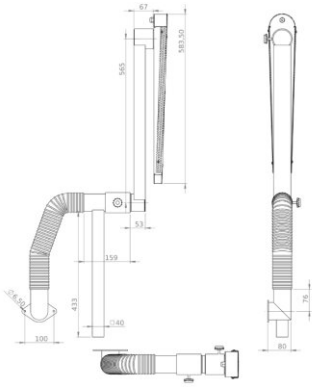
Производитель: Rexel
Model: PMPA.00.01.01