+48 697 530 240
+48 61 876 89 46
info@rexelpoland.com

Escaneie o código

TABELA DE MEDIÇÃO MANUAL PARA TECIDOS DE ESTORES DE ROLO PMR-1

Características principais:

- A mesa projetada para rebobinar manualmente os tecidos para cortinas de rolo do rolo para o núcleo de papelão. A mesa é ideal para rebobinar comprimentos curtos.
- O processo de rebobinagem é feito manualmente, torcendo o miolo de papelão com o tecido nos roletes de apoio.
- Consiste em uma estrutura aparafusada estável feita de perfis fechados de aço e uma bancada de MDF laminado de 25 mm de espessura
- Contador de tecido mecânico embutido.
- OT-1 / R manual integrado ou cortador de topo semi-automático OT-1 / A opcional.

Especificações:
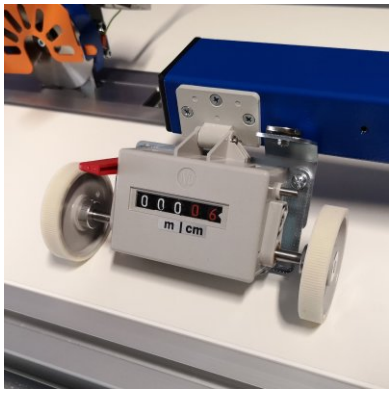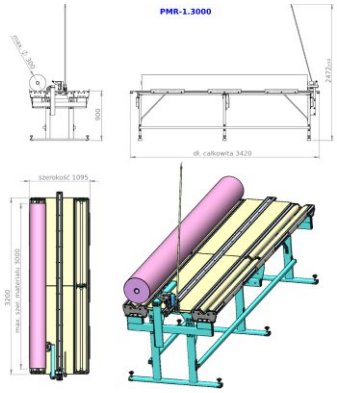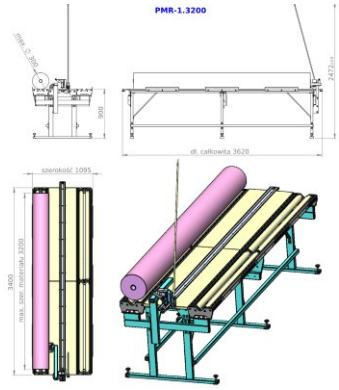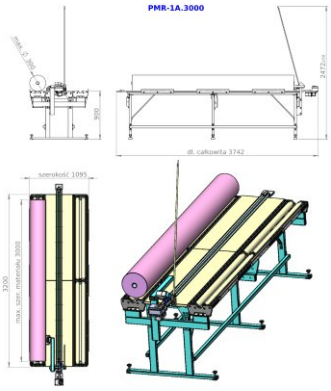
- Largura máxima do rolo de tecido: 2800 mm / 3200 mm (110 "- 126") (outras dimensões a pedido)
- Peso máximo do rolo de tecido: até 30 kg (66,1 lbs)
- Diâmetro máximo do rolo de tecido: até 300 mm (11,81 ")
- Fonte de alimentação: 230 V AC