SUPORTE PARA ROLOS LS-1/W

+48 697 530 240
+48 61 876 89 46
info@rexelpoland.com

Escaneie o código

Suporte para rolos LS-1/W é calculado para um rolo.

Especificações:

Modelo: LS-1/W

Largura máxima do rolo: 1800 mm (70.86")

Diâmetro máximo do rolo: 700 mm (27.55")

Peso máximo do rolo: 60 kg (132.27 lbs)

Quantidade máxima de rolos: 1

Sistema de bloqueio do rolo (opção): sim

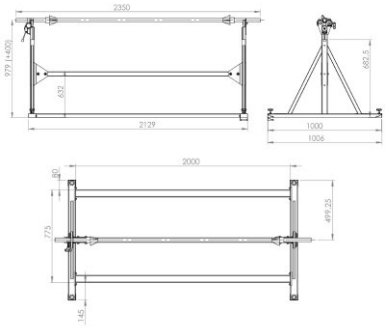

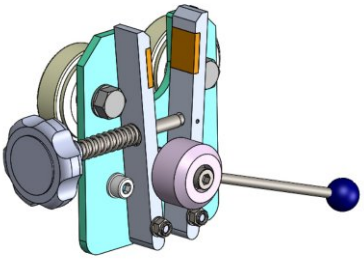

hamulec (opcja)
break (optional)
тормоз (опция)