+48 697 530 240
+48 61 876 89 46
info@rexelpoland.com

Escaneie o código

SUPORTE PARA ROLOS LS-1/B

Rack de material (montado na mesa) O LS-1 / B foi projetado para um rolo.

Características principais:

- Racks de rolo universais projetados para armazenamento ou alimentação de rolos de tecido.
- É um equipamento adicional da mesa da sala de corte - montado diretamente no tampo da mesa (não é um dispositivo independente).
- Estrutura em perfis de aço fechados e tubos revestidos a pó.
- Tubos equipados com cones especiais que podem ser bloqueados para fixar o rolo.
- Os tubos são colocados em fendas especiais entre as rodas nos rolamentos.
- Racks de rolo fora do padrão estão disponíveis mediante solicitação.

Especificações:
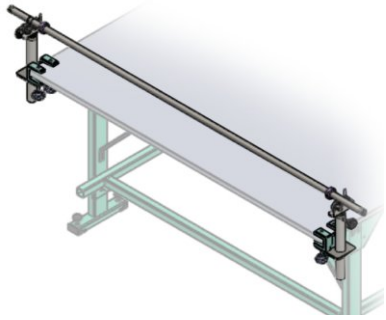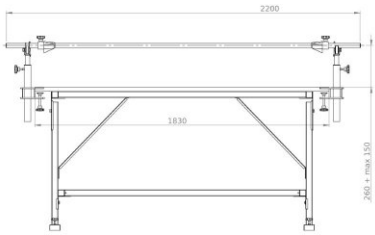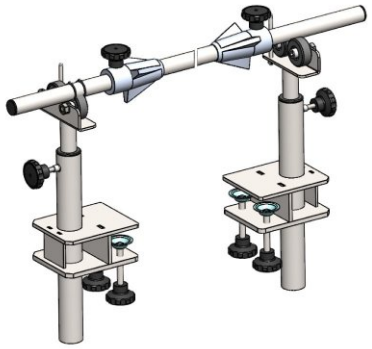
Modelo: LS-1 / B
Largura máxima do rolo: 1750 mm (68,89 ”) (outros tamanhos sob consulta)
Diâmetro máximo do rolo: 400 mm (15,74 ")
Peso máximo do rolo: 40 kg (88,18 lbs)
Quantidade máxima de rolo: 1
Sistema de freio a rolo (opcional): Não