SUPORTE PARA ROLOS LS-1

+48 697 530 240
+48 61 876 89 46
info@rexelpoland.com

Escaneie o código

Suporte para rolos LS-1 é calculado para um rolo.

Especificações:

Modelo: LS-1

Largura máxima do rolo: 1800 mm (70.86")

Diâmetro máximo do rolo: 600 mm (23.62")

Peso máximo do rolo: 40 kg (88.18 lbs)

Quantidade máxima de rolos: 1
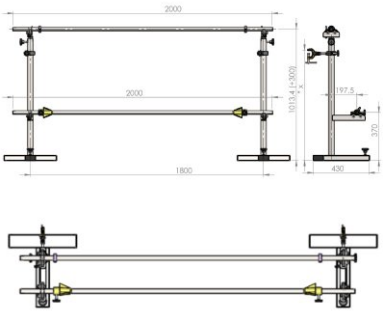
Sistema de bloqueio do rolo (opção): não