SUPORTE OV-4

Suporte para a calha de resíduos. A calha de resíduos foi projetada para descartar restos de tecido após serem cortados pela faca de overlock.

+48 697 530 240
+48 61 876 89 46
info@rexelpoland.com
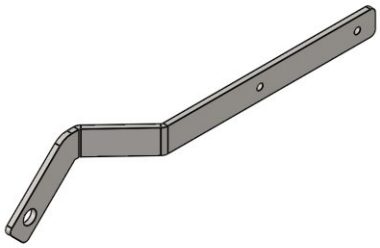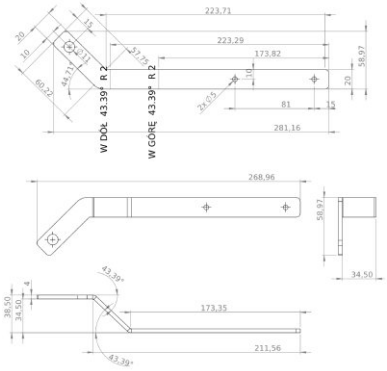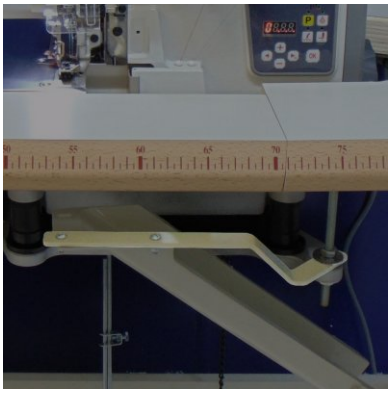
Escaneie o código