+48 697 530 240
+48 61 876 89 46
info@rexelpoland.com

Escaneie o código

SERRA DE FITA R1250

A serra de fita R1250 serve idealmente para cortar elementos grandes do revestimento.

Características:

- A Serra de Fita é um aparelho poderoso e universal para o corte de tecido, espuma, couro, papel, borracha.
- Cada Serra de Fita pode ser equipada com uma fita especial de corte (directa, convexa, côncava ou dentada), dependendo do tipo do material.
- Os tampos da mesa podem ser fabricados completamente lisos ou com uma almofada de ar.
- Cada serra de fita é dotado de um aparelho de afiação para a fita, com uma vigia de inspecção para observar o processo de afiação e um suporte para a recolha das partículas caídas.
- Uma construção de aço pintado com tinta em pó.
- Altura de corte eletricamente ajustável (cobertura elevada telescópica).
- Todas as máquinas são equipadas com um captador mecânico da fita caso esta romper e os interruptores terminais que prevêem que a máquina esteja posta em movimento, se a fita não estiver esticada ou pelo menos uma porta do casco estiver aberta.
- (Opção) Aspirador de pó para retirar pó e partículas do material durante o processo de corte.
- (Opção) Posicionador manual (limitador) com réguas de medição no tampo da mesa para cortar faixas do material ou espuma (disponível em modelos: R1250, R1150, R1000 и R750).

Características de segurança serras de fita REXEL:

1. Parada rápida da faca de fita (menos de 1 segundo) em caso de emergência:
• quando um dos botões de parada de emergência é pressionado;
• quando a fita de corte está quebrada;
• quando qualquer uma das portas do carro.
2. Por razões de segurança, a partida da máquina após emergências não é possível se o operador não reiniciar a máquina usando um botão especial.
3. A máquina está equipada com relés de proteção especiais fabricados pela Omron.
4. Os interruptores especiais da porta Omron impedem o arranque da máquina se as portas estiverem abertas (a possibilidade de intervenção do operador é quase zero).
5. Substituição segura da fita de corte devido ao bloqueio simultâneo do motor mecânica e eletricamente.
6. O motor da máquina para simultaneamente de duas maneiras:
• com um freio mecânico
• corrente elétrica usando um inversor.
7. Cobertura especial de fita telescópica patenteada.

Especificações:

Modelo: R1250

Dimensões da mesa: 2000 x 1800 mm (78.75" x 70.85")

Dimensões exteriores: 2500 x 1800 x 2000 mm (98.45" x 70.85" x 78.75")

Altura de corte: 270 mm (10.6")

Comprimento da fita: 5240 mm (206.3")

Comprimento de balanço do braço: 1250 mm (49.2")

Velocidade de rotação da fita: 0-18 m/s (59 ft/s)

Número de rodas directoras: 4

Alimentação (opção 230 V/50 Hz): 400 V / 50 Hz

Potência do motor (opção 2,2 kW): 1.5 kW

Inversor para regular a velocidade: sim

Tampo da mesa com um soprador ou sem ele: sim

Aparelho de afiação: sim

Lâmpada de iluminação: sim

Captador mecânico da fita: sim

Sistema de aspiração de pó (opção): sim

Painel de controlo táctil: não

Painel de controlo a botão sim

Rodas de deslocação: sim
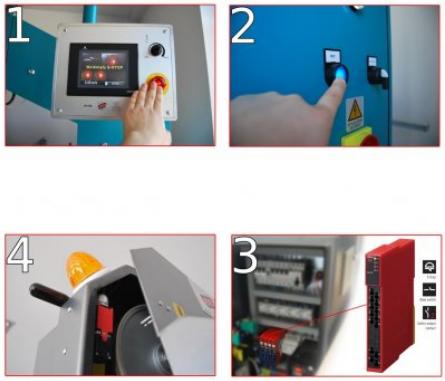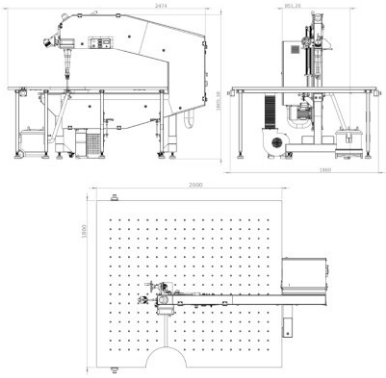
Posicionador PR-3 (opção): sim