+48 697 530 240
+48 61 876 89 46
info@rexelpoland.com

Escaneie o código

# PRENSA PNEUMÁTICA PARA ESTOFOS PDM-3B

A prensa PDM-3B é utilizada em estações de trabalho onde se fabricam móveis estofados de grande porte, utilizando colchões de molas ou painéis de espuma para estofados.

Principais características:

- A prensa pneumática para estofados é um dispositivo destinado ao uso em fábricas de móveis.
- A prensa para estofados facilita significativamente a produção de tais móveis, permitindo a compressão uniforme do colchão de molas ou do painel de espuma à espessura desejada em toda a superfície.
- A força de prensagem da estrutura de pressão é ajustável pela pressão de trabalho, utilizando um regulador montado no corpo da prensa.
- Estrutura de pressão ajustável.
- Painel de controle em um braço móvel.
- Dois cilindros de pressão com altura ajustável nos orifícios do corpo.
- Modos de operação para uma ou duas pessoas.
- Opção de prensa com ou sem mesa (para integração em uma linha de montagem).

Especificações técnicas:

- Modelo: PDM-3B
- Dimensões da mesa: 3000 x 1200 mm
- Altura da mesa: 900 mm
- Dimensões de pressão: 1733 x 687-1567 mm
- Pressão de trabalho: 3-9 bar
- Cilindro pneumático: 2x D125x450
- Regulador de pressão: Sim
- Botão para ajustar a altura do cilindro: Não

**ATENÇÃO: A prensa PDM-3B é fabricada sob encomenda (dependendo das dimensões dos componentes de estofamento). Antes de encomendar, é necessário concordar com os detalhes da estrutura de pressão e da mesa (opcional).**

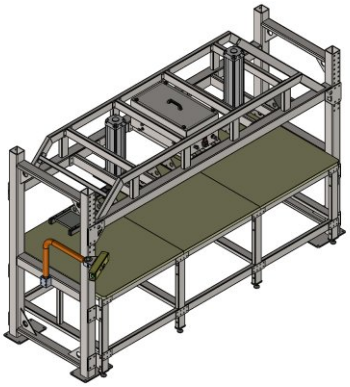

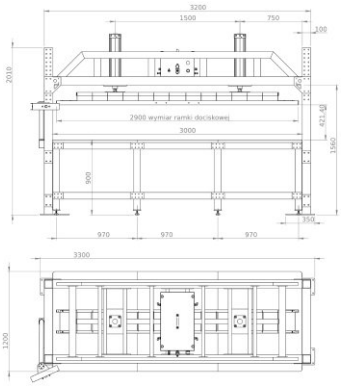


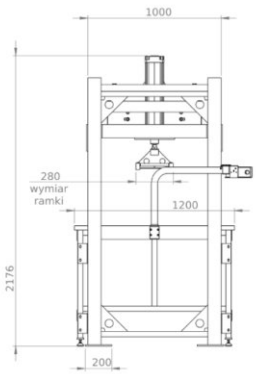

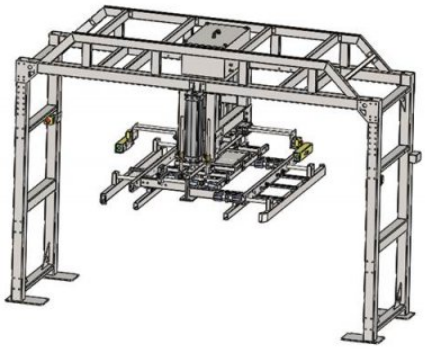

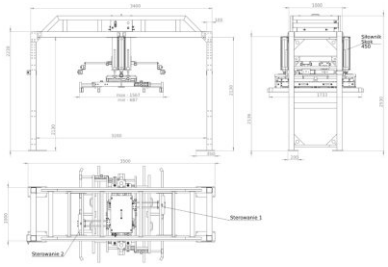
Sterowanie 1
Sterowanie 2