+48 697 530 240
+48 61 876 89 46
info@rexelpoland.com

Escaneie o código

PRENSA PNEUMÁTICA PARA ESTOFOS PDM-1

PDM-1 pode ser utilizada nas empresas de produção, onde são fabricados os objectos grandes de móveis estofados em que se usa colchões de molas ou espumas.

Características:

- Prensa ideal para estofar cadeiras e encostos das poltronas.
- Dispositivo regulador braçal que faz a máquina mais segura em todos os aspectos. A regulação da força de compressão por meio do regulador de pressão do ar comprimido.
- A prensa assegura uma pressão controlada e uniforme dos componentes dos assentos e encostos de poltronas (espuma, contraplacado), devido a qual já não é preciso esticar o material fortemente e cuidar de tensão uniforme do tecido. Uma almofada giratória acelera e alivia o processo de estofamento.
- O estofador, ficando no mesmo lugar, gira levemente a almofada, estofa o produto pelo contorno. A regulação da profundidade de pressão é efectuada por meio de um parafuso especial (em modelos PDP-1/PDM-1).

Especificações:

Modelo: PDM-1

Dimensão do tampo da mesa: 2350 x 1500 mm (92.51" x 59")

Altura regulada do tampo da mesa: 550 – 850 mm (21.6" - 33.46")

Dimensão do quadro de pressão: 1720 x 520 mm (67.71" x 20.47")

Pressão: 3-9 bar (43.5 - 130.5 PSI)

Cilindro pneumático: D100x350

Regulador de pressão: sim

Roda para regular a altura do cilindro: sim

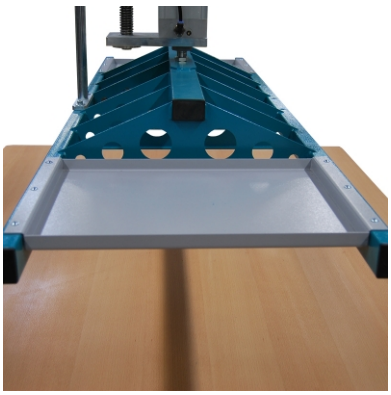

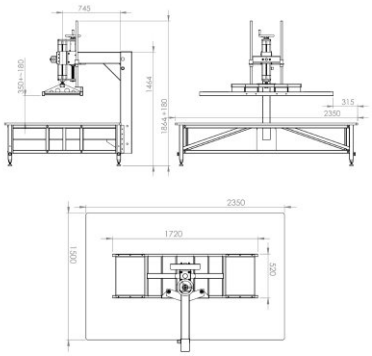
745
350+180
1464
1864+180
315
2350
2350
1720
1500
520