+48 697 530 240
+48 61 876 89 46
info@rexelpoland.com

Escaneie o código

PRENSA PNEUMÁTICA PARA CADEIRAS E ESTOFOS PDK-1

PDK-1 é uma versão independente que serve tanto para elementos não muito grandes como para elementos médios.

Características:

- Prensa ideal para estofar cadeiras e encostos das poltronas.
- Dispositivo regulador braçal que faz a máquina mais segura em todos os aspectos. A regulação da força de compressão por meio do regulador de pressão do ar comprimido.
- A prensa assegura uma pressão controlada e uniforme dos componentes dos assentos e encostos de poltronas (espuma, contraplacado), devido a qual já não é preciso esticar o material fortemente e cuidar de tensão uniforme do tecido. Uma almofada giratória acelera e alivia o processo de estofamento.
- O estofador, ficando no mesmo lugar, gira levemente a almofada, estofa o produto pelo contorno. A regulação da profundidade de pressão é efectuada por meio de um parafuso especial (em modelos PDP-1/PDM-1).

Especificações:

Modelo: PDK-1

Dimensão da almofada: 750 mm (29.52")

Pressão: 3-6 bar (43.5-87 PSI)

Cilindro pneumático: D63x500

Sistema seguro de arranco a dois botões: sim

Regulador de pressão: sim

Roda para regular a altura do cilindro: não

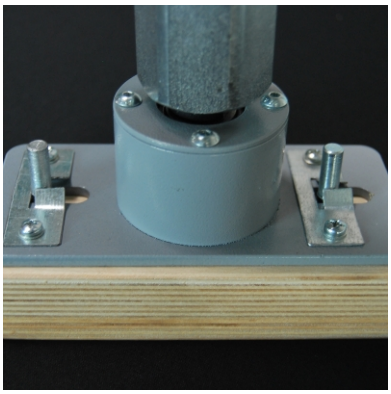

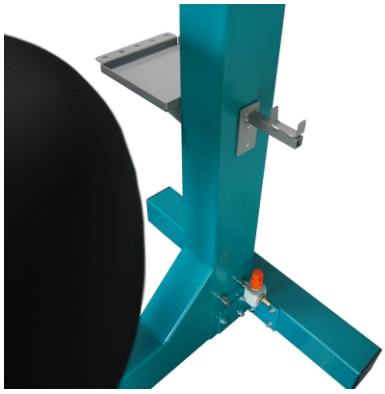

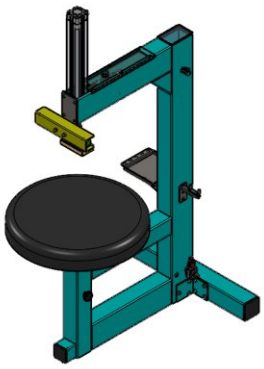

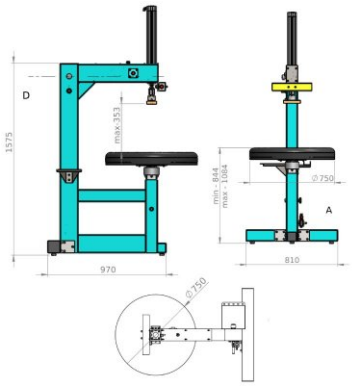
D
1575
max 353
970
min - 844
max - 1084
Ø 750
A
810
Ø 750