+48 697 530 240
+48 61 876 89 46
info@rexelpoland.com

Escaneie o código

PEDAL STP-3

Especificações:

O pedal foi adaptado para operação sentada em suportes REXEL HDP-1 para máquinas de costura industriais. Foi projetado para máquinas com controle eletrônico. O espaçamento dos furos é universal para se adaptar à maioria dos controladores de velocidade. A haste Pitman é opcional para este pedal.
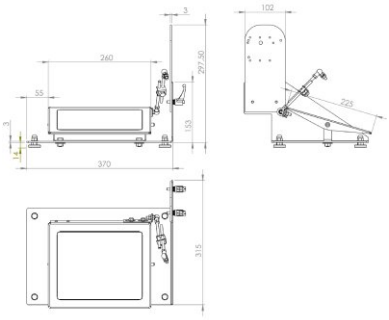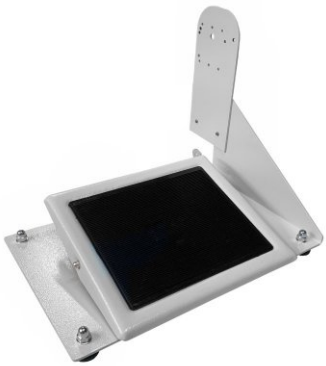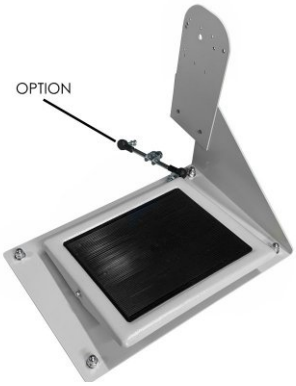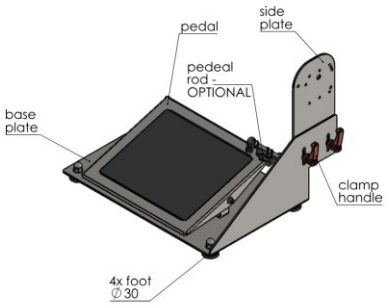
Fabricante: REXEL
Modelo: STP-3