+48 697 530 240
+48 61 876 89 46
info@rexelpoland.com

Escaneie o código

ESTANTE PARA MÁQUINAS DE COSTURA REX-6S

Especificações:

- O suporte é feito de aço, revestido a pó com RAL 7035.
- Barra de pedal ajustável fixada com parafusos de vento.
- Altura fixa 755 mm
- Os pés de borracha absorvem as vibrações (pés de plástico a pedido).
- O suporte é fornecido desmontado em caixa.
- Pedal grande com tampa plástica incluída (sem gaveta, guias, haste pitman ou pedal pequeno incluído).

Largura padrão: 817 mm
Largura disponível (opcional): -
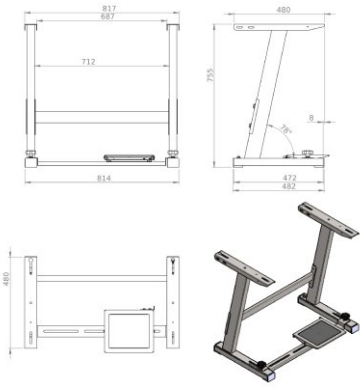
Fabricante: Rexel
Modelo: REX-6S