+48 697 530 240
+48 61 876 89 46
info@rexelpoland.com

Escaneie o código

ESTANTE PARA MÁQUINAS DE COSTURA REX-3

Especificações:

- Suporte reforçado para máquinas de costura industriais que permitem trabalhos em pé, revestidos a pó (RAL 9002).
- A parte inferior e os lados da estrutura são feitos de chapa de aço dobrada de 2,5 mm de espessura.
- Altura ajustável (700 mm - 1100 mm).
- Pode ser movido usando rodas de 50 mm.
- O quadro pode ser bloqueado com pernas retráteis.

Largura padrão: 802 mm

Largura disponível (opcional): 1400 mm
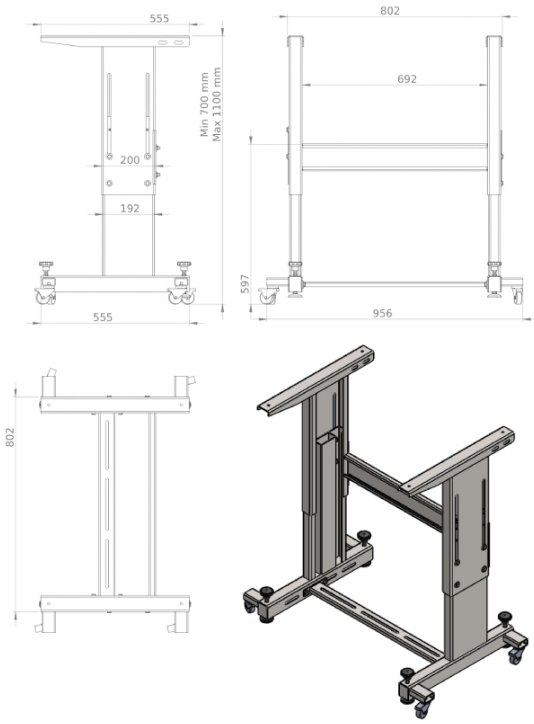
Fabricante: Rexel
Modelo: REX-3