+48 697 530 240
+48 61 876 89 46
info@rexelpoland.com

Escaneie o código

ESTANTE PARA MÁQUINAS DE COSTURA REX-1HD

Especificações:

- O suporte é feito de aço, revestido a pó com RAL 7035.
- Barra de pedal ajustável fixada com parafusos de vento.
- Altura de suporte ajustável (715 mm - 855 mm).
- Imprima as réguas em ambos os lados do suporte para facilitar o ajuste de altura.
- O suporte é projetado para máquinas de costura industriais resistentes e de alto desempenho (por exemplo, Dürkopp Adler 867/868, JUKI LU-2810 etc).
- Pés de borracha absorvem vibrações.
- O suporte é fornecido desmontado em uma caixa.
- Pedal grande com tampa de plástico incluída (sem gaveta, guias, haste pitman ou pequeno pedal incluído).

Largura padrão: 805 mm

Largura disponível (opcional): 503 mm / 960 mm / 1008 mm / 1275 mm / 1575 mm
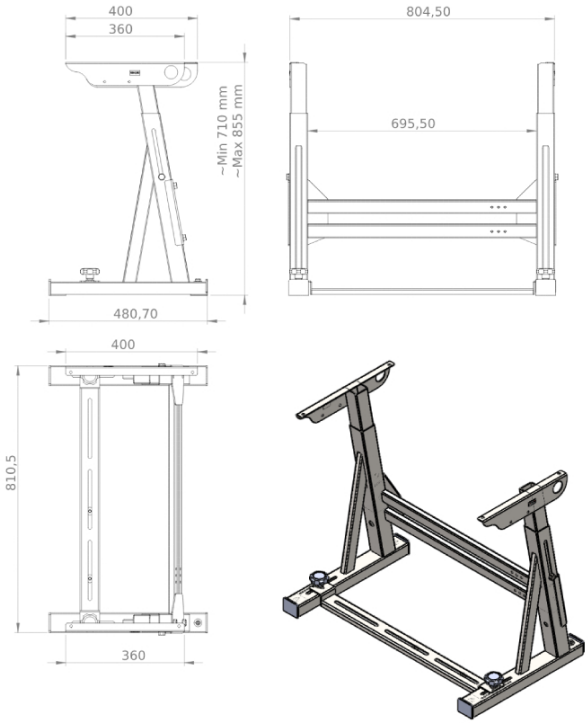
Fabricante: Rexel
Modelo: REX-1HD