+48 697 530 240
+48 61 876 89 46
info@rexelpoland.com

Escaneie o código

ESTANTE PARA MÁQUINAS DE COSTURA REX-10

Especificações:

- Suporte reforçado adicional para máquinas de costura industriais super pesadas (por exemplo, séries Brother NEXIO BAS ou RH, série JUKI AMS ou MEB), que permite trabalhar na posição de pé, pintado a pó (RAL 7035).
- O fundo e os lados da estrutura são feitos de chapa de aço dobrada de 2,5 mm de espessura.
- Altura ajustável (693 mm - 893 mm).
- Pode ser movido usando rodas duplas de 50 mm.
- A estrutura pode ser travada com pernas retráteis.
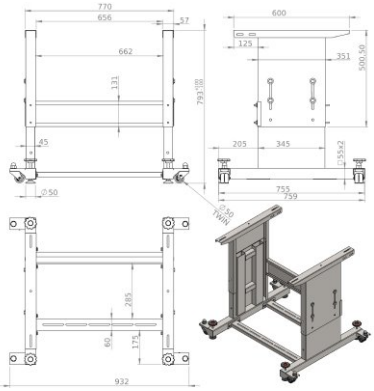
Largura padrão: 770 mm
Largura disponível (opcional): -
Fabricante: Rexel
Modelo: REX-10