+48 697 530 240
+48 61 876 89 46
info@rexelpoland.com

Escaneie o código

ESTANTE PARA MÁQUINAS DE COSTURA REX-1

Características:

- Um quadro excelente, sólido e universal de estrutura metálica para mesas com máquinas de costura industriais.
- Uma construção estável.
- Pedais com uma possibilidade da sua regulação pela largura.
- Quadros são fabricados de aço de 2mm de grossura e pintados com tinta em pó.
- São fornecidos em cima das paletes estandardizadas com 35 peças, 120x80x180 cm, peso bruto de uma palete: 500 kg.

Largura padrão: 796 mm

Largura disponível (opcional): 500 mm / 600 mm / 960 mm / 1040 mm / 1110 mm
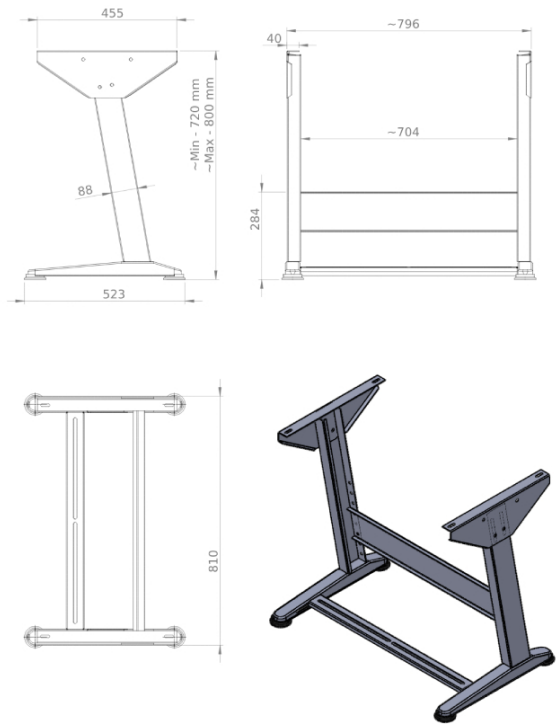
Fabricante: Rexel
Modelo: REX-1