+48 697 530 240
+48 61 876 89 46
info@rexelpoland.com

Escaneie o código

ESTANTE PARA MÁQUINAS DE COSTURA INGLESA REX-5K

Especificações:

- Suporte reforçado para máquinas de costura industriais, pintado a pó (RAL 7035).
- O fundo e os lados da moldura são em chapa de aço dobrada com 2,5 mm de espessura.
- Altura ajustável (575 mm - 675 mm).
- Desenho móvel, sobre rodas Ø50 com freio.
- Largura padrão: 577 mm.
- O stand está equipado com 2 pedais (um grande e um pequeno).
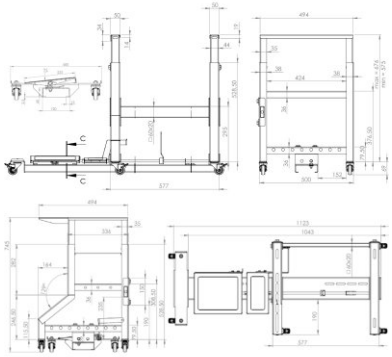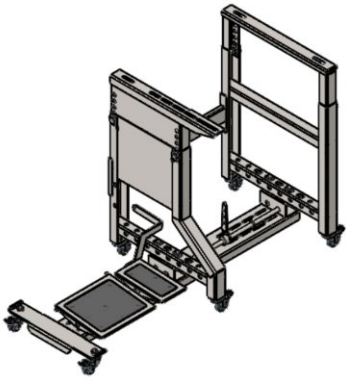
Fabricante: Rexel
Modelo: REX-5K