+48 697 530 240
+48 61 876 89 46
info@rexelpoland.com

Escaneie o código

ESTANTE PARA MÁQUINAS DE COSTURA INGLESA REX-11

Especificações:

- Suporte reforçado para alimentação industrial das máquinas de costura de braço, pintado a pó (RAL 7035).
- Barra de pedal ajustável fixada com parafusos de vento.
- Altura do suporte ajustável (735 mm - 825 mm).
- Os pés de borracha absorvem as vibrações.
- O suporte é fornecido desmontado em uma caixa.
- Pedal grande com capa plástica incluída (sem gaveta, guias, haste pitman ou pedal pequeno incluídos).

Largura padrão: 635 mm
Largura disponível (opcional): -
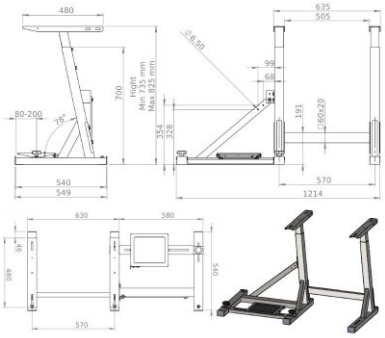
Fabricante: Rexel
Modelo: REX-11