+48 697 530 240
+48 61 876 89 46
info@rexelpoland.com

Escaneie o código

ESTANTE PARA MÁQUINAS DE COSTURA HDP-1EK-R

Este suporte pode ser usado como suporte para máquinas de costura industriais Feed-off-the-arm de serviço pesado na indústria têxtil e de vestuário, bem como na indústria de móveis. É especialmente útil em locais de produção que usam linhas de produção como esteiras transportadoras e mesas e é necessário para facilitar o ajuste da altura da máquina ao transportador ou outra mesa.

Tipos de suporte (dependendo da unidade do suporte):

M – elevação manual com volante
E – elevação elétrica com motor elétrico

ATENÇÃO! A construção do suporte permite uma troca rápida dos elementos (ou seja, para transformar um suporte manual em um suporte elétrico, um suporte sobre pés se transforma em um suporte sobre rodas e costas) sem interferir nos elementos cruciais de sua construção.

Especificações:

- Um suporte de aço reforçado e estável para máquinas de costura industriais, revestido a pó (RAL 7035).
- Regulagem de altura:
- Suporte nos pés: 646mm - 861mm.
- Suporte sobre rodas Ø80.
- Projetado para máquinas de costura industriais Feed-off-the-arm (por exemplo, Dürkopp Adler 969, 869, 669; TYPICAL GC2603; JUKI MS-3580 Series).
- Embalado desmontado em embalagem cartonada para transporte seguro.
- Recurso opcional: um pedal especial para trabalhar enquanto não está sentado (trabalho em pé) - vendido separadamente
- Peso entre 35kg.
- Potência do motor elétrico 210 W
- Voltagem 220-230 V
- Peso máximo de levantamento 110 kg

Fabricante: Rexel
Modelo: HDP-1EK-R

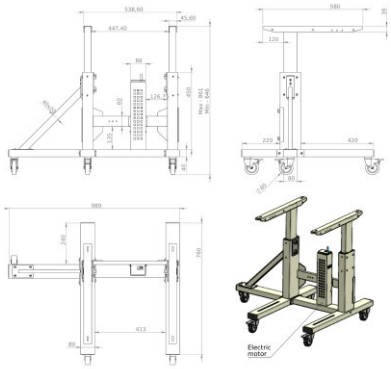
538,60
45,60
447,40
86
459
Max: 844
Min: 626
170,2
60
135
30
580
20
120
220
420
80
989
240
1161
433
80
Electric motor