+48 697 530 240
+48 61 876 89 46
info@rexelpoland.com

Escaneie o código

ESTANTE INDUSTRIAL PARA COSTURA INGLESA REX-8

Especificações:

- Suporte de coluna reforçado para máquinas industriais de costura inglesa, pintura a pó (RAL 7035).
- A zona inferior e as laterais da estrutura são feitas de chapas de aço dobradas com 2,5 mm de espessura.
- Altura ajustável (734 mm – 814 mm).
- Design pedestral.
- A estante está equipada com 2 pedais (um grande e um pequeno.).
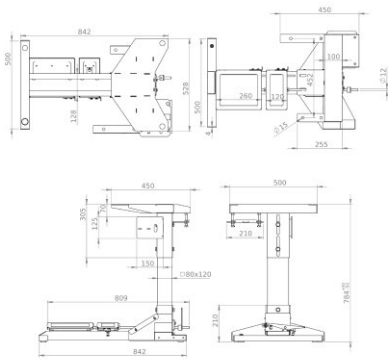
Fabricante: Rexel
Modelo: REX-8