+48 697 530 240
+48 61 876 89 46
info@rexelpoland.com

Escaneie o código

CUCHILLA DE CORTE CIRCULAR NTH-100

Características principais:

- A máquina de corte NTH-100 foi projetada para cortar qualquer material têxtil (de leve a pesado dependendo da versão da máquina de corte).
- Pode cortar tanto camadas baixas de tecido (até 2 camadas) como cortar camadas altas de materiais.
- As máquinas de corte NTH-100 possuem afiadores embutidos projetados para afiar as lâminas durante a operação.
- As máquinas de corte possuem mecanismo de ajuste de altura da lâmina que permite prolongar a vida útil da lâmina.
- As nossas máquinas de corte estão equipadas com um motor comutador monofásico universal KASO 74/35 fabricado na Polónia.

Versões disponíveis das máquinas de corte NTH-100:

NTH-100**W** versão de alta velocidade 1000 rpm projetada para materiais leves.
NTH-100**N** versão de baixa velocidade 500 rpm projetada para cortar materiais duros (tapetes, jeans, feltro etc.).
Versão NTH-100**R** com controle de velocidade variável na faixa de 500 rpm a 1000 rpm.

Especificações:

Modelo: NTH-100
Diâmetro da lâmina: 98 mm
Altura máxima de corte: 85 mm
Voltagem: 1 ~ 230 V / 50 Hz
Potência do motor: 380 W
Peso: 3,5kg

Feito na Polônia.

NTH-100N

NTH-100R

NTH-100W

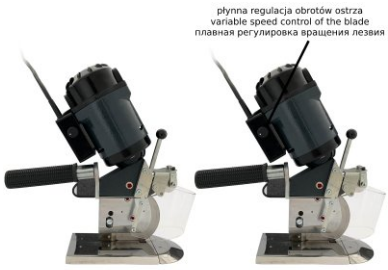

NTH-100W
NTH-100N

NTH-100R

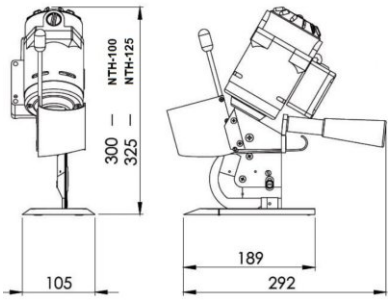

NTH-125 / NTH-100