+48 697 530 240
+48 61 876 89 46
info@rexelpoland.com

Escaneie o código

CARRO DE ESTENDER TECIDOS E MALHAS MANUAL UL-3

Características principais:

- Mesa da sala de corte SK-3 com cabeça de espalhamento UL-3 projetada para espalhar manualmente o tecido e preparar pacotes de corte para o corte de facas verticais ou redondas.
- A máquina está equipada com: mesa de corte SK-3, cabeçote de espalhamento UL-3, garra de tecido LD-2, fresa de tecido OT-1 / A e contador de corte mecânico.
- Cabeçote de espalhar com bandeja para espalhar estacas têxteis (opcional).
- Cabeça espalhadora giratória (opcional).
- Cabo de força no cabo de aço (opcional).
- Mesa com almofada de ar (UL-3 / AIR opcional).
- Largura padrão: 1,83 m ou 2,07 m.
- Os comprimentos padrão são: 2,8 m, 3,9 m, 5 m, 6,1 m, 7,2 m, 8,3 m, 9,4 m, 10,5 m, 11,6 m, 12,7 m, 13,8 m, 14,9 m e 16 m (6,56 pés, 9,84 pés). , 16,4 pés, 19,68 pés, 22,96 pés, 26,24 pés, 29,52 pés, 32,8 pés, 36,08 pés, 39,37 pés, 42,65 pés, 45,93 pés e 52,49 pés).
Nota: A cabeça de espalhamento UL-3 leva 80 cm da mesa SK-3.
- Peso padrão do rolo: até 60 kg
- Diâmetro padrão do rolo: até 50 cm

Opções para pagamento adicional:

- Cabeçote de espalhar com berço / prateleira para espalhar o tecido a partir de um feixe e rolo de desenrolamento UL-3 / KZ.
- Cabeçote de espalhar com rolo de desenrolamento UL-3 / Z.
- Cabeça rotativa UL-3 / O (não compatível com UL-3 / KZ).
- Cabeçote rotativo + rolo de desenrolamento UL-3 / OZ (não é compatível com UL-3 / KZ).
- Sistema de extensão do fio do cortador final de tecido.
- Prateleira inferior para armazenamento de rolos, espessura de prateleira 18 mm, finalizada com PCV branco.
- Haste adicional para núcleos finos de papelão ½ polegada.
- Sopro de ar: cada seção de 2,5 m.

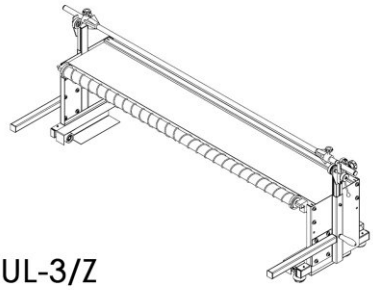

UL-3/Z

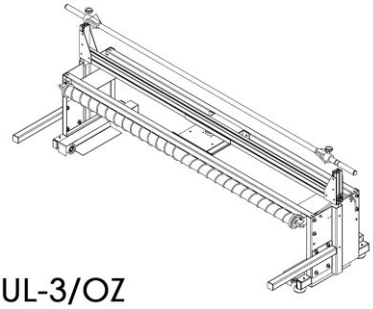

UL-3/OZ

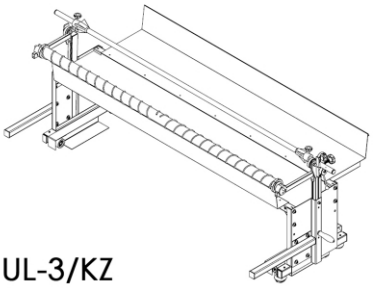

UL-3/KZ

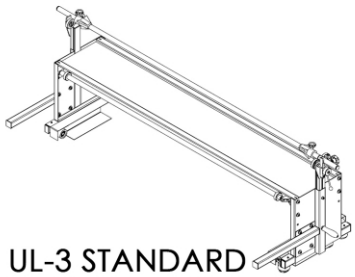

UL-3 STANDARD

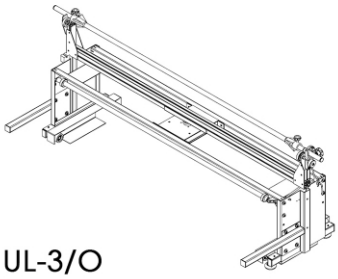

UL-3/O