+48 697 530 240
+48 61 876 89 46
info@rexelpoland.com

Escaneie o código

CARRINHO DE TRANSPORTE PARA COURO KS-1

Características:

- O carrinho para couro é destinado para a conservação, armazenagem e transportação do couro.
- A construção é feita do perfil de aço pintado com tinta em pó.

Especificações:
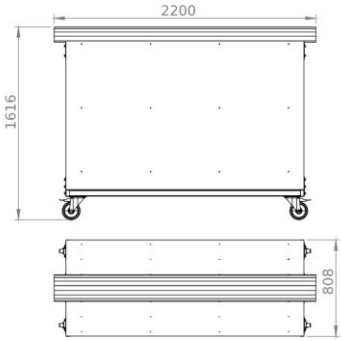
Comprimento: 2200 mm
Largura do lado: 2000 mm
Altura: 1620 mm
Afastamento entre os lados: 800 mm
Diâmetro de rodas: 150 mm
Capacidade de carga: 300 kg
Peso: 120 kg