ACESSÓRIO PARA PASSAR MANGA BR/A SXD

+48 697 530 240
+48 61 876 89 46
info@rexelpoland.com

Escaneie o código

Acessório para engomar manga 583,5 mm de comprimento com tampa.

Especificações:

- Usado para engomar mangas compridas ou calças.
- Aquecido eletricamente.
- Construção soldada, feita de aço revestido a pó.
- Comprimento do braço: 330 mm
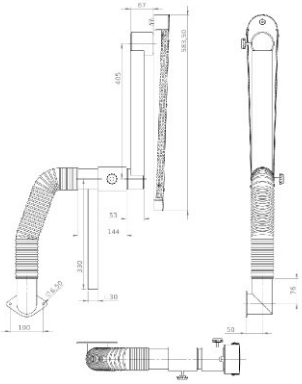
Fabricante: Rexel
Modelo: PBRA.00.01.01