+48 697 530 240
+48 61 876 89 46
info@rexelpoland.com

Scansiona il codice

TAGLIERINA ROTATIVA NTH-100

Caratteristiche principali:

- La macchina da taglio NTH-100 è stata progettata per il taglio di qualsiasi materiale tessile (da leggero a pesante a seconda della versione della macchina da taglio).
- Può tagliare sia veli bassi di tessuto (anche 2 strati) sia veli alti di materiali.
- Le macchine da taglio NTH-100 hanno affilatrici integrate progettate per l'affilatura della lama durante il funzionamento.
- Le macchine da taglio hanno un meccanismo di regolazione dell'altezza della lama che consente di prolungare la vita della lama.
- Le nostre macchine da taglio sono dotate di un motore collettore monofase universale KASO 74/35 prodotto in Polonia.

Versioni disponibili delle macchine da taglio NTH-100:

NTH-100**W** versione ad alta velocità 1000 rpm progettata per materiali leggeri.
NTH-100**N** versione a bassa velocità 500 giri/min progettata per il taglio di materiali duri (tappeti, denim, feltro ecc.).
Versione NTH-100**R** con controllo di velocità variabile nell'intervallo da 500 rpm a 1000 rpm.

Specifiche:

Modello: NTH-100
Diametro lama: 98 mm
Altezza massima di taglio: 85 mm
Tensione: 1 ~ 230 V / 50 Hz
Potenza motore: 380 W
Peso: 3,5 kg

Prodotto in Polonia.

NTH-100N

NTH-100R

NTH-100W

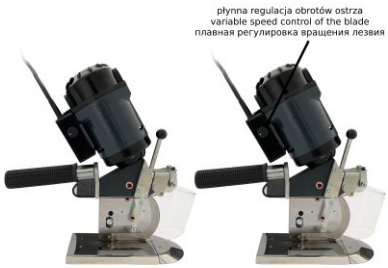

NTH-100W
NTH-100N

NTH-100R

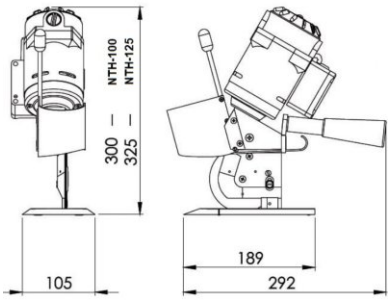

NTH-125 / NTH-100