STAFFA OV-1

Staffa per scivolo rifiuti. Lo scivolo di scarico è progettato per smaltire i frammenti di tessuto dopo che sono stati tagliati dal coltello taglia-cuci.

+48 697 530 240
+48 61 876 89 46
info@rexelpoland.com
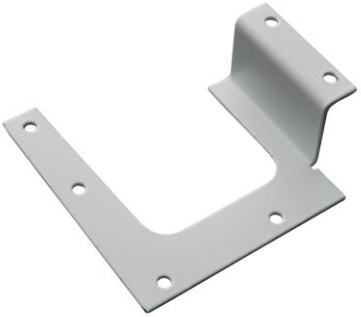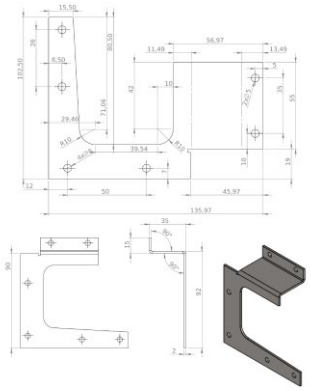
Scansiona il codice