REX-5K SOSTEGNI PER MACCHINE DA CUCIRE PER BRACCIO ROVESCIATO

+48 697 530 240
+48 61 876 89 46
info@rexelpoland.com

Scansiona il codice

Specifiche:

- Supporto rinforzato per macchine da cucire industriali, verniciato a polvere (RAL 7035).
- Fondo e fianchi del telaio sono realizzati in lamiera d'acciaio piegata di 2,5 mm di spessore.
- Altezza regolabile (575 mm - 675 mm).
- Design mobile, su ruote Ø50 con freno.
- Larghezza standard: 577 mm.
- Il supporto è dotato di 2 pedali (uno grande, uno piccolo).
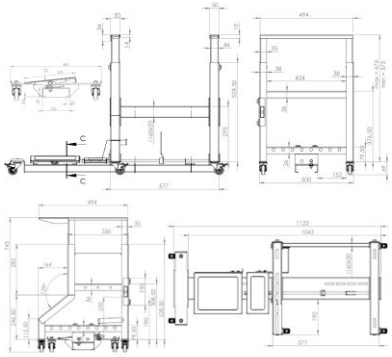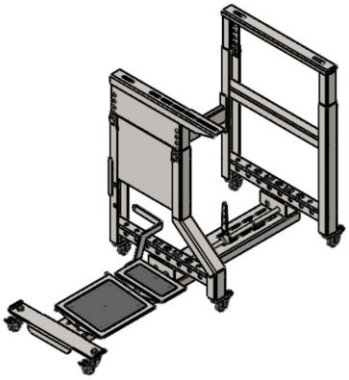
Produttore: Rexel
Modello: REX-5K