+48 697 530 240
+48 61 876 89 46
info@rexelpoland.com

Scansiona il codice

REX-11 SOSTEGNI PER MACCHINE DA CUCIRE PER BRACCIO ROVESCIATO

Specifiche:

- Supporto rinforzato per l'alimentazione industriale delle macchine da cucire a braccio, verniciato a polvere (RAL 7035).
- Barra del pedale regolabile fissata con viti antivento.
- Altezza del supporto regolabile (735 mm - 825 mm).
- I piedini in gomma assorbono le vibrazioni.
- Il supporto viene fornito smontato in una scatola.
- Pedale grande con coperchio in plastica incluso (nessun cassetto, guide, asta pitman o pedale piccolo inclusi).

Larghezza standard: 635 mm
Larghezza disponibile (opzionale): -
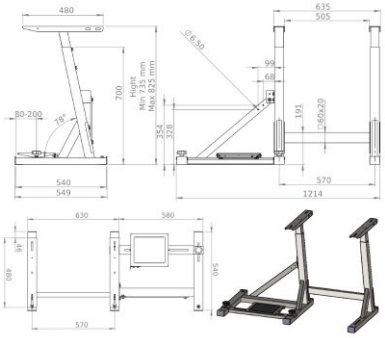
Produttore: Rexel
Modello: REX-11