+48 697 530 240
+48 61 876 89 46
info@rexelpoland.com

Scansiona il codice

R1250 SEGA A NASTRO PER TESSUTO

R1250 tagliatrice nastra èd adatto idealmente per tagliare gli grandi elementi dal intavolato.

Estremi:

- Tagliatrice nastra èd un apparecchio potente e versatile per tagliare stoffa, pelle, cartone, gommapiuma, gomma o carta.
- Ognuna tagliatrice nastra può essere equipaggiata con la reggia di tagliatere speciale (diretta, convessa, concave o dentata) secondo un tipo di materiale.
- Piani del tavolo possono essere fabbricati totalmente tersi o con una cuscina d’aria.
- Ognuna tagliatrice nastra èd equipaggiata con un’ affilatrice per la reggia, con una finestratura di processo dell’ affilatura e fattorino per accumulare i parti caduti.
- La costruzione solida è fabbricata d’acciaio colorito in modo polvere.
- Altezza di taglio regolabile elettricamente (copertura sollevata telescopica).
- Tutte machine sono equipaggiate con un raccoglitore della reggia meccanico in caso di rottura della reggia e finecorse, che provvedono avviamento di macchina, se la reggia è non tirata o almeno uno portello di cassa èd aperto.
- (Opzione) Sistema d’aspiratore per eliminare pulviscolo e grane di materiale durante tagliata.
- (Opzione) Positioner a mano (scontro) con regoletti misurati sul pieno del tavolo per tagliare le righe di materiale o gommapiuma (disponibile con modelli: R1250, R1150, R1000 e R750).

Caratteristiche di sicurezza seghe a nastro REXEL:

1. Arresto rapido della lama del nastro (meno di 1 secondo) in caso di emergenza:
• quando viene premuto uno dei pulsanti di arresto di emergenza;
• quando il nastro da taglio è rotto;
• quando una delle porte della macchina.
2. Per motivi di sicurezza, l'avvio della macchina dopo le emergenze non è possibile se l'operatore non riavvia la macchina utilizzando un pulsante speciale.
3. La macchina è dotata di speciali relè di protezione prodotti da Omron.
4. Gli speciali interruttori Omron impediscono l'avvio della macchina quando le porte sono aperte (la possibilità di intervento sull'interruttore da parte dell'operatore è stata portata quasi a zero).
5. Sostituzione sicura del nastro di taglio grazie al blocco simultaneo del motore sia meccanicamente che elettricamente.
6. Il motore della macchina si arresta contemporaneamente in due modi:
• con un freno meccanico
• corrente elettrica mediante un inverter.
7. Copertura speciale brevettata del nastro telescopico.

Scheda tecnica:

Modello: R1250

Dimensione del tavolo: 2000 x 1800 mm (78.75" x 70.85")

Ingombro: 2500 x 1800 x 2000 mm (98.45" x 70.85" x 78.75")

Altezza della tagliata: 270 mm (10.6")

Lunghezza della reggia: 5240 mm (206.3")

Sbalzo del braccio: 1250 mm (49.2")

Velocità di rotazione della reggia: 0-18 m/s (59 ft/s)

Quantità delle ruote direttrice: 4

Alimentazione (opzione 230 V / 50 Hz): 400 V / 50 Hz

Capacità del motore (opzione 2,2 kW): 1.5 kW

Inverter per aggiustare velocità: sì

Piano del tavolo con o senza getto: sì

Affilatrice: sì

Lampada LED: sì

Raccoglitore meccanico della reggia: sì

Sistema d’aspiratore (opzione): sì

Tastiera a sfioramento: no

Console: sì

Ruote per movimento: sì
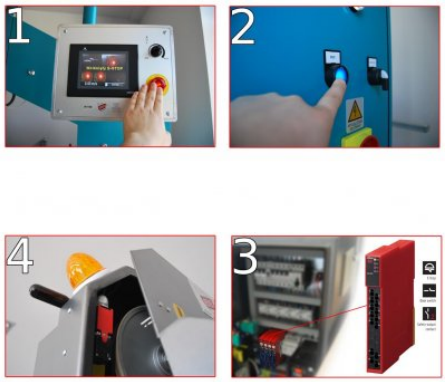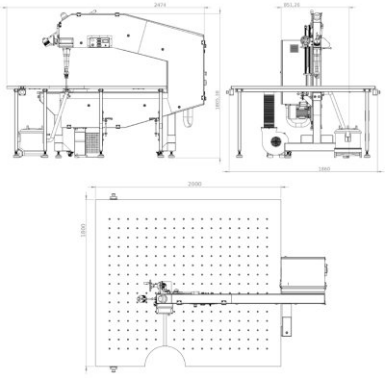
PR-3 positioner (opzione): sì